LENOIR-MEC MAGNETIC SYSTEMS	**Séparateur à haute intensité SLT**

N° A.R.C.		**Repère**	
N° O.F.		**Désignation**	

DESIGNATIONS	ETAT			COMMENTAIRES
Temps prévisionnel : 2h	**Bon**	**A remplacer sous :**	**H.S.**	
Séparateur haute intensité type SLT				
Satisfaction de fonctionnement				
Aspect général				
Goulotte alimentation (Ouverture + Usure) : _____ mm	☐		☐	
Saupoudreur 1 (Silent Bloc) Amplitude : _____ mm	☐		☐	
Saupoudreur 2 (Silent Bloc) Amplitude : _____ mm	☐		☐	
Niveau d'huile du Motoréducteur TAPN	☐		☐	
Niveau d'huile du Motoréducteur SLT	☐		☐	
Courroie Tête SLT (Etat et Tension)	☐		☐	
Poulies	☐		☐	
Palier TAPN	☐		☐	
Position du circuit magnétique du TAPN	☐		☐	
Position du circuit magnétique de la Tête SLT	☐		☐	
Virole INOX	☐		☐	
Virole Fibre	☐		☐	
Volet de séparation	☐		☐	
Relever induction TAP : _____ gauss	☐		☐	
Relever induction SLT : _____ gauss	☐		☐	
Relever du réglage de la fréquence du variateur : _____ Hz, _____ A	☐		☐	
Relever Ampérage moteur TAPN : _____	☐		☐	
Position du commutateur vibrant 1				
Position du commutateur vibrant 2				
Relever réglage volet 1. Gauche				
Relever réglage volet 3. Droite				
APPLICATION CLIENT				
Type de produit : _____	☐		☐	
Granulométrie : _____ mm	☐		☐	
Débit : _____ t/h	☐		☐	Avec densité de _____

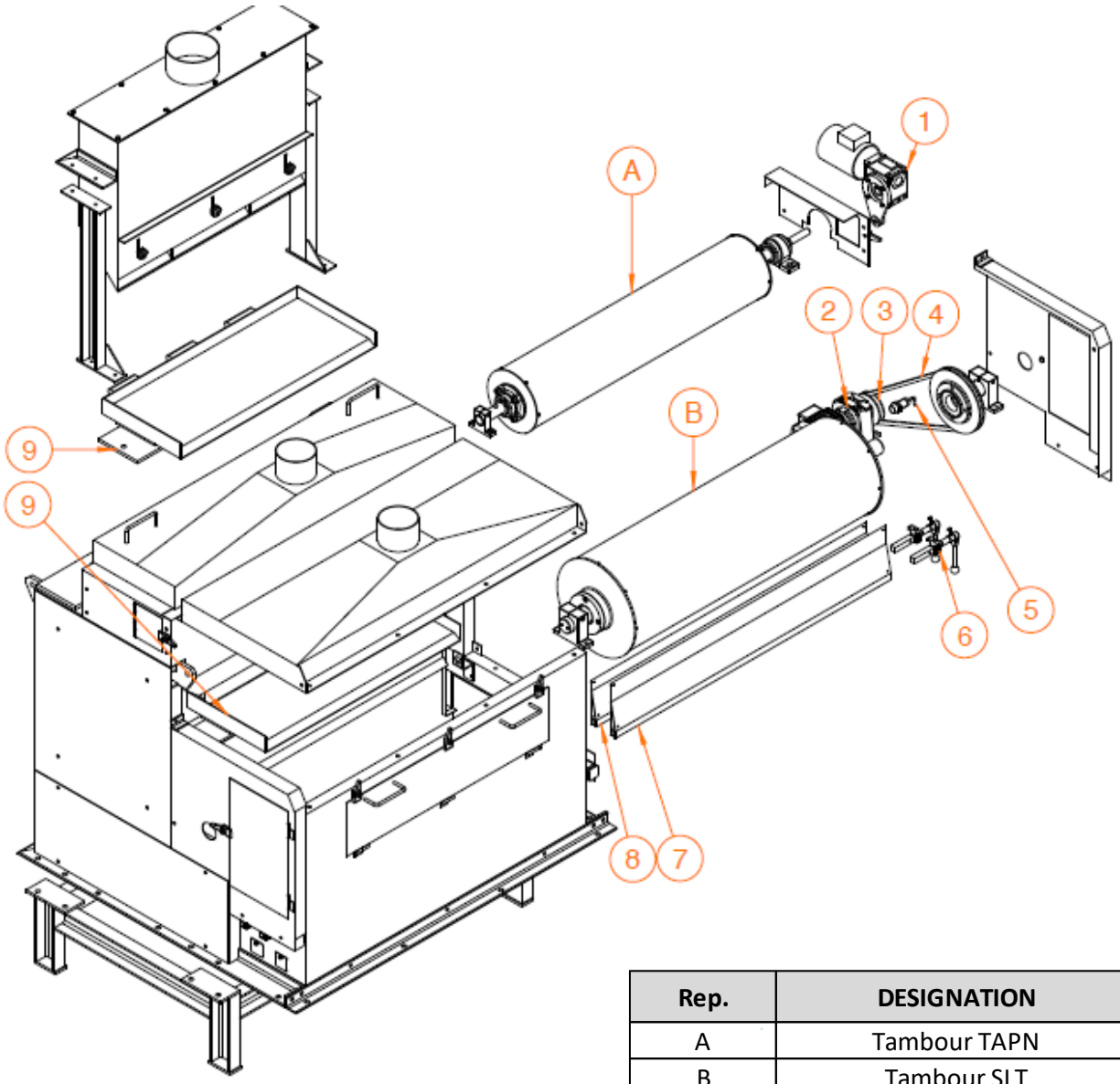

Rep.	DESIGNATION
A	Tambour TAPN
B	Tambour SLT
1	Motoreducteur tambour TAPN
2	Motoreducteur tambour SLT
3	Poulie motoreducteur
4	Courroie
5	Contrôleur de rotation
6	Palier axe volet
7	Grand volet
8	Petit volet
9	Saupoudreur

PHOTOS ANNEXES :